СВЕТИЛЬНИКИ
MS-MISTRAL

ПРИМЕНЕНИЕ

- Встраиваемый светодиодный светильник серии MS-MISTRAL предназначен для освещения торговых, офисных, жилых и других помещений.

ОСОБЕННОСТИ

- Светильник имеет высокий индекс цветопередачи, что обеспечивает точное восприятие цветовых оттенков.
- Светильник имеет высокую светоотдачу и позволяет экономить до 90% электроэнергии, потребляемой лампами накаливания той же яркости.
- Срок службы светодиодов значительно превосходит время жизни люминесцентных энергосберегающих ламп и ламп накаливания.

ПАРАМЕТРЫ

Напряжение питания	**AC 230 В**
Частота питающей сети	**50/60 Гц**
Угол излучения	**20, 45°**
Индекс цветопередачи	**CRI>90**
Степень пылевлагозащиты	**IP65**
Класс защиты от поражения электрическим током	**II**
Срок службы*	**50 000 ч**
Диапазон рабочих температур окружающей среды	**–20... +40 °C**

* При соблюдении условий эксплуатации и снижении яркости не более чем на 30% от первоначальной.

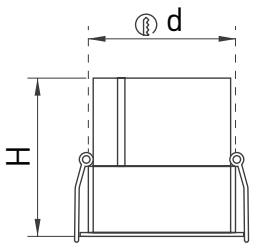

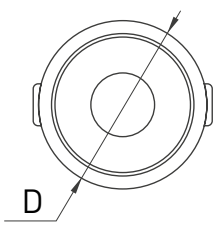

Рис. 1. Чертеж и габаритные размеры





МОДЕЛИ

Артикул	Модель	Мощность	Угол излучения	Световой поток	Размеры корпуса светильника, D×H	Размеры отверстия для установки, d	Цвет корпуса	Цветовая темп-ра*	Цвет свечения
047236	MS-MISTRAL-R80-7W Warm3000	7 Вт	45°	532 лм	Ø80×60 мм	Ø70 мм	белый	3000 К	белый теплый
047244	MS-MISTRAL-R80-7W Day4000		45°	560 лм			белый	4000 К	белый дневной
052485	MS-MISTRAL-R80-7W Warm3000		20	532 лм			белый	3000 К	белый теплый
052488	MS-MISTRAL-R80-7W Day4000		20°	560 лм			белый	4000 К	белый дневной
047243	MS-MISTRAL-R80-7W Warm3000	7 Вт	45°	532 лм	Ø80×60 мм	Ø70 мм	черный	3000 К	белый теплый
047245	MS-MISTRAL-R80-7W Day4000		45°	560 лм			черный	4000 К	белый дневной
052487	MS-MISTRAL-R80-7W Warm3000		20	532 лм			черный	3000 К	белый теплый
052486	MS-MISTRAL-R80-7W Day4000		20°	560 лм			черный	4000 К	белый дневной
047265	MS-MISTRAL-R90-10W Warm3000	10 Вт	45°	740 лм	Ø90×68 мм	Ø85 мм	белый	3000 К	белый теплый
047264	MS-MISTRAL-R90-10W Day4000		45°	770 лм			белый	4000 К	белый дневной
052491	MS-MISTRAL-R90-10W Warm3000		20°	740 лм			белый	3000 К	белый теплый
052493	MS-MISTRAL-R90-10W Day4000		20°	770 лм			белый	4000 К	белый дневной
052489	MS-MISTRAL-R90-10W Warm3000	10 Вт	45°	740 лм	Ø90×68 мм	Ø85 мм	черный	3000 К	белый теплый
047263	MS-MISTRAL-R90-10W Day4000		45°	770 лм			черный	4000 К	белый дневной
057953	MS-MISTRAL-R90-10W Warm3000		20°	740 лм			черный	3000 К	белый теплый
052490	MS-MISTRAL-R90-10W Day4000		20°	770 лм			черный	4000 К	белый дневной
047278	MS-MISTRAL-R105-15W Warm3000	15 Вт	45°	1065 лм	Ø105×75 мм	Ø95 мм	белый	3000 К	белый теплый
047277	MS-MISTRAL-R105-15W Day4000		45°	1125 лм			белый	4000 К	белый дневной
052495	MS-MISTRAL-R105-15W Warm3000		20°	1065 лм			белый	3000 К	белый теплый
052494	MS-MISTRAL-R105-15W Day4000		20°	1125 лм			белый	4000 К	белый дневной
047276	MS-MISTRAL-R105-15W Warm3000	15 Вт	45°	1065 лм	Ø105×75 мм	Ø95 мм	черный	3000 К	белый теплый
047279	MS-MISTRAL-R105-15W Day4000		45°	1125 лм			черный	4000 К	белый дневной
052497	MS-MISTRAL-R105-15W Warm3000		20°	1065 лм			черный	3000 К	белый теплый
052496	MS-MISTRAL-R105-15W Day4000		20°	1125 лм			черный	4000 К	белый дневной

МОДЕЛИ

Артикул	Модель	Мощность	Угол излучения	Световой поток	Размеры корпуса светильника, D×H	Размеры отверстия для установки, d	Цвет корпуса	Цветовая темп-ра*	Цвет свечения
047282	**MS-MISTRAL-R155-20W Warm3000**	**20 Вт**	**45°**	**1580 лм**	**Ø155×98 мм**	**Ø145 мм**	**белый**	**3000 К**	**белый теплый**
047281	**MS-MISTRAL-R155-20W Day4000**		**45°**	**1790 лм**			**белый**	**4000 К**	**белый дневной**
052499	**MS-MISTRAL-R155-20W Warm3000**		**20°**	**1580 лм**			**белый**	**3000 К**	**белый теплый**
052498	**MS-MISTRAL-R155-20W Day4000**		**20°**	**1790 лм**			**белый**	**4000 К**	**белый дневной**
047283	**MS-MISTRAL-R155-20W Warm3000**	**20 Вт**	**45°**	**1580 лм**	**Ø155×98 мм**	**Ø145 мм**	**черный**	**3000 К**	**белый теплый**
047280	**MS-MISTRAL-R155-20W Day4000**		**45°**	**1790 лм**			**черный**	**4000 К**	**белый дневной**
050214	**MS-MISTRAL-R155-20W Warm3000**		**20°**	**1580 лм**			**черный**	**3000 К**	**белый теплый**
052500	**MS-MISTRAL-R155-20W Day4000**		**20°**	**1790 лм**			**черный**	**4000 К**	**белый дневной**

УСТАНОВКА И ПОДКЛЮЧЕНИЕ

- Вырежьте отверстие по размерам светильника.
- Подключите к светильнику драйвер из комплекта поставки (используется специальный разъем с фиксацией).
- Подключите к драйверу обесточенные провода сетевого питания AC 230 В, строго соблюдая маркировку коричневый, L — фаза; синий, N — ноль).
- Отведите крепежные пружины светильника вверх и установите светильник и драйвер в подготовленное отверстие.
- Включите питание светильника и проверьте его работоспособность.

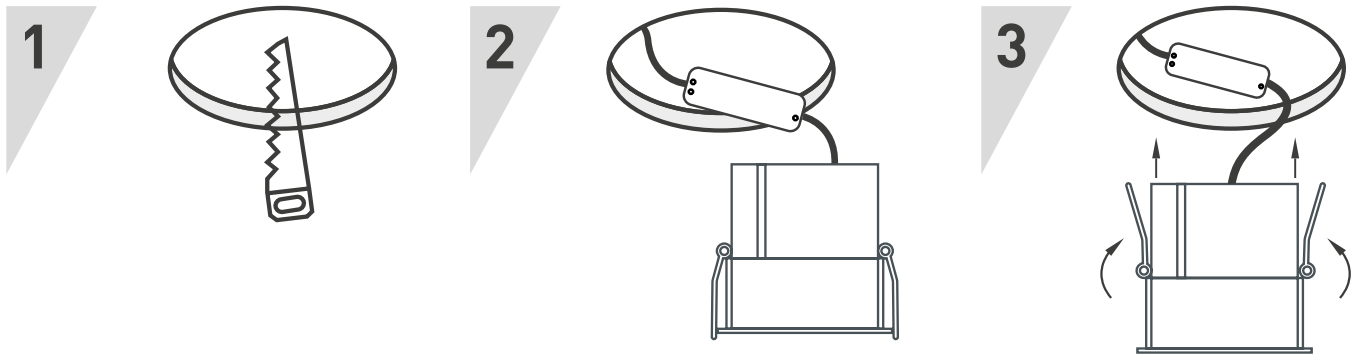

Рис. 2. Установка и подключение светильника